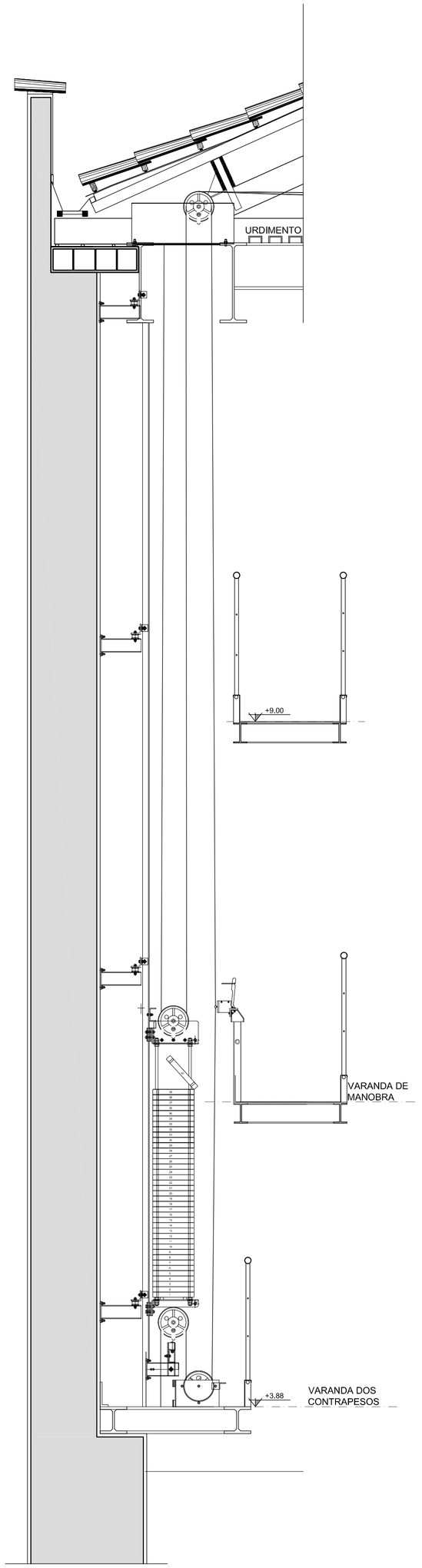

CORTE CONTRAPESO
ESC: 1/25

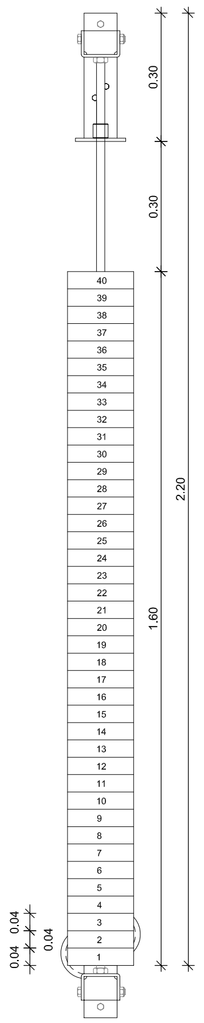

VISTA FRONTAL
ESC: 1/10

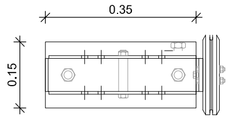

PLANTA BAIXA
ESC: 1/10

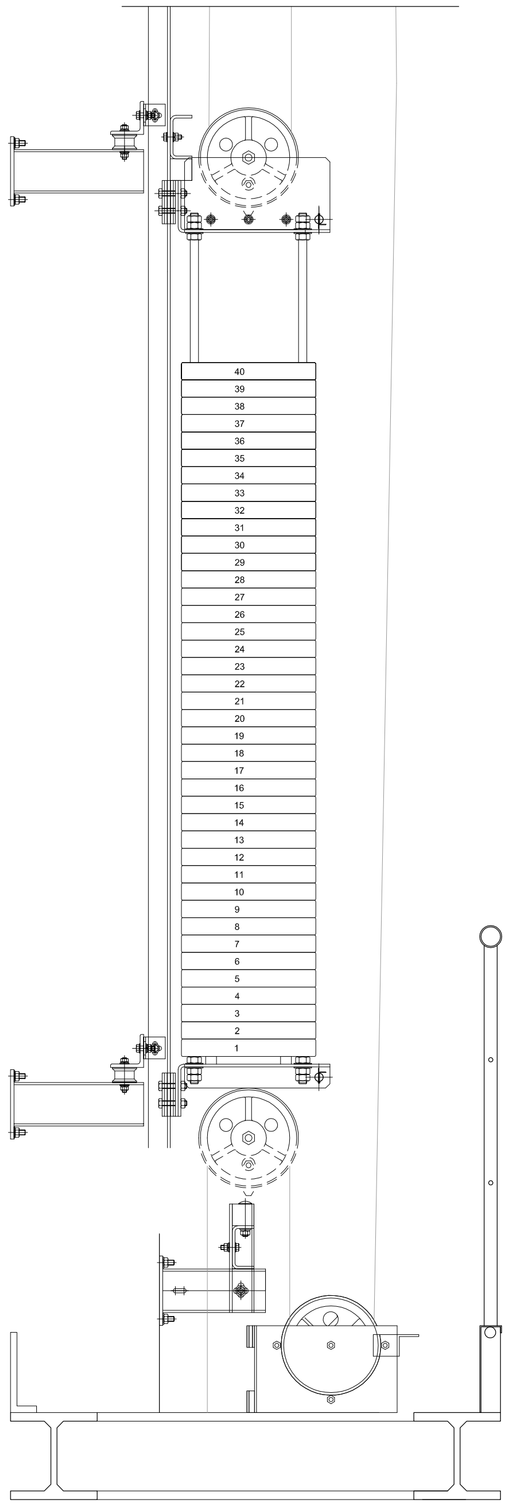

VISTA LATERAL
ESC: 1/10

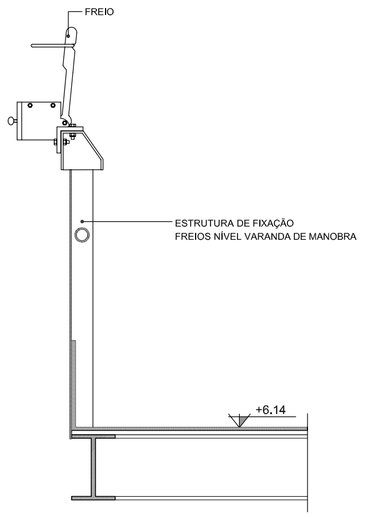

ESTRUTURA FIXAÇÃO FREIO
ESC: 1/10

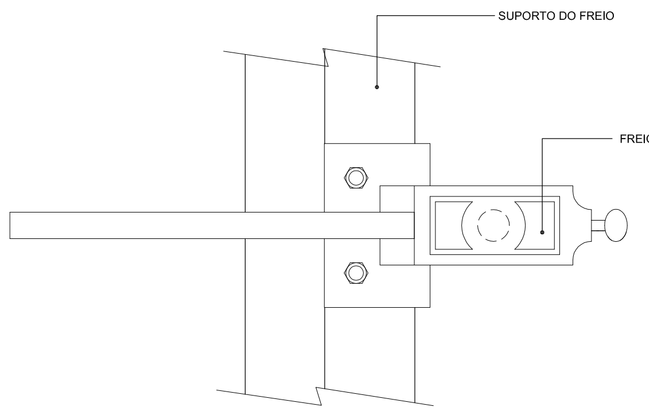

PLANTA BAIXA- FREIO DO CARRO DE CONTRAPESO
SISTEMA LIVRE
sem escala

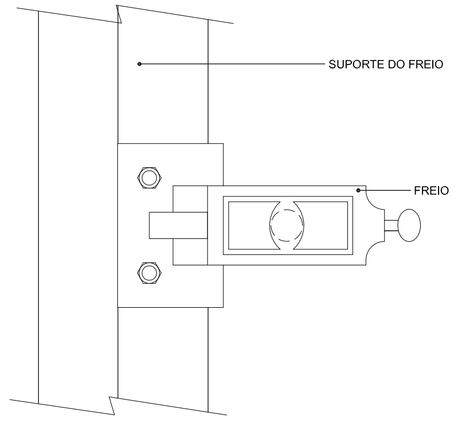

PLANTA BAIXA-FREIO DO CARRO DE CONTRAPESO
SISTEMA TRAVADO
sem escala

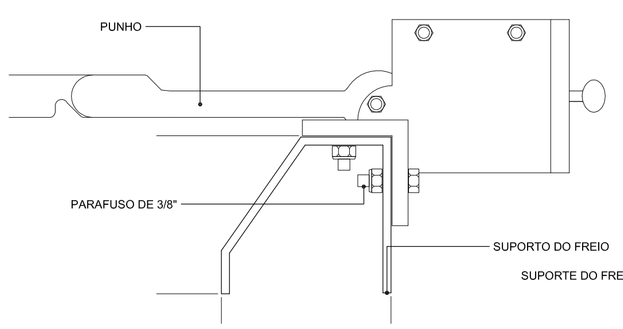

VISTA LATERAL-FREIO DO CARRO DE CONTRAPESO
SISTEMA LIVRE
sem escala

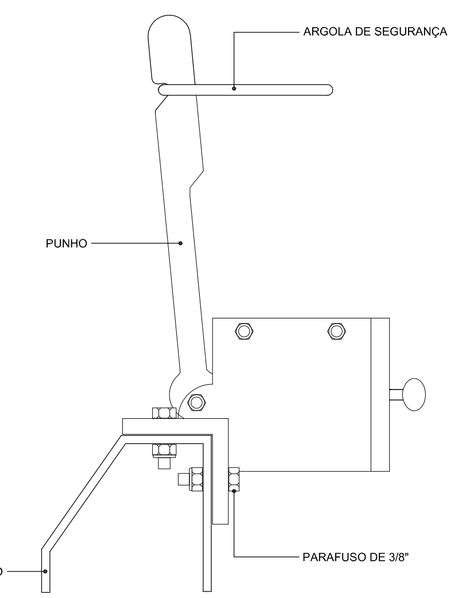

VISTA LATERAL-FREIO DO CARRO DE CONTRAPESO
SISTEMA TRAVADO
sem escala

ARQUIVOS REFERENCIAIS			
ARQUIVO	ETAPA	AUTOR	DATA

ÍNDICE	DISCRIMINAÇÃO	PROJETO	APROV.	DATA
00	EMISSÃO INICIAL			03/06/2015

PREFEITURA PELOTAS
CULTURA

Eduardo Figueiredo Cavalheiro Leite
Prefeito

Giorgio Ronna
Secretário Municipal de Cultura

Paulina Von Laer
Fiscal de Projeto da Gerência de Memória e Patrimônio/SeCult

soleassociados
+ 55 51 33381434 - + 55 51 38181434
Machado de Assis, 945 - 08828.200
Petrópolis - Porto Alegre/RS - Brasil
info@soleassociados.com.br
www.soleassociados.com.br

IPHAN Instituto do Patrimônio Histórico e Artístico Nacional
Ministério da Cultura
GOVERNO FEDERAL BRASIL PAÍS RICO É PAÍS SEM POBREZA

Jurema de Sousa Machado
Presidente do IPHAN

Eduardo Hahn
Superintendente do IPHAN/RS

Ana Maria Beltrami
Coordenador Técnico do IPHAN/RS

Cristina Thomé Pibernat
Fiscal de Contrato do IPHAN/RS

BEM IMÓVEL:
THEATRO SETE DE ABRIL
Endereço: Pç. Cel. Osório, 160 e R. Quinze de Novembro, 560A - Pelotas/RS
Proprietário: PREFEITURA MUNICIPAL DE PELOTAS / RS

Nº do Tombo: 640-T-61
Data: 11/07/1972
Livro Arq. Etn. Pais.:
Livro Histórico: 438-A
Livro das Belas Artes: 501-A

OBJETO:
CONCLUSÃO DO PROJETO EXECUTIVO DE RESTAURAÇÃO
THEATRO SETE DE ABRIL E ANEXO ADMIN.

CONTEÚDO DA PRANCHA:
MECÂNICA CÊNICA - ETAPA PE
DETALHE CONTRAPESO/FREIO

ARQUIVO: 098_T7A_CEN_PE_012_R00.dwg
DESENHISTA: PABLO
DATA: JUN/2015
ESCALA: INDICADA
CENOTÉCNICO

PROF. RESP. TÉCNICO:
ENG. ISMAEL GERALDO ACUNHA SOLÉ
CREA 31599-D
ART Nº7546347

COORD. DE PROJETOS:
ARQ ANTONELA PETRUCCI SOLÉ
CAU A41813-7
RRT Nº 2604636

CO-AUTORIA DE PROJETO:
ARQ ANDRESSA DA SILVA CARREIRA
CREA 15866
ARQ JAMILE TORMANN

12/16